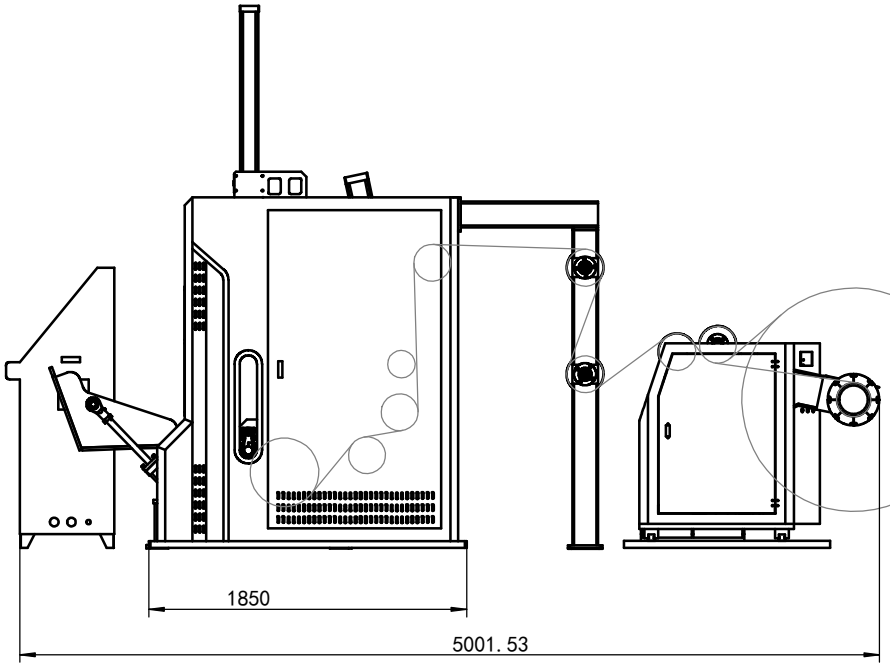

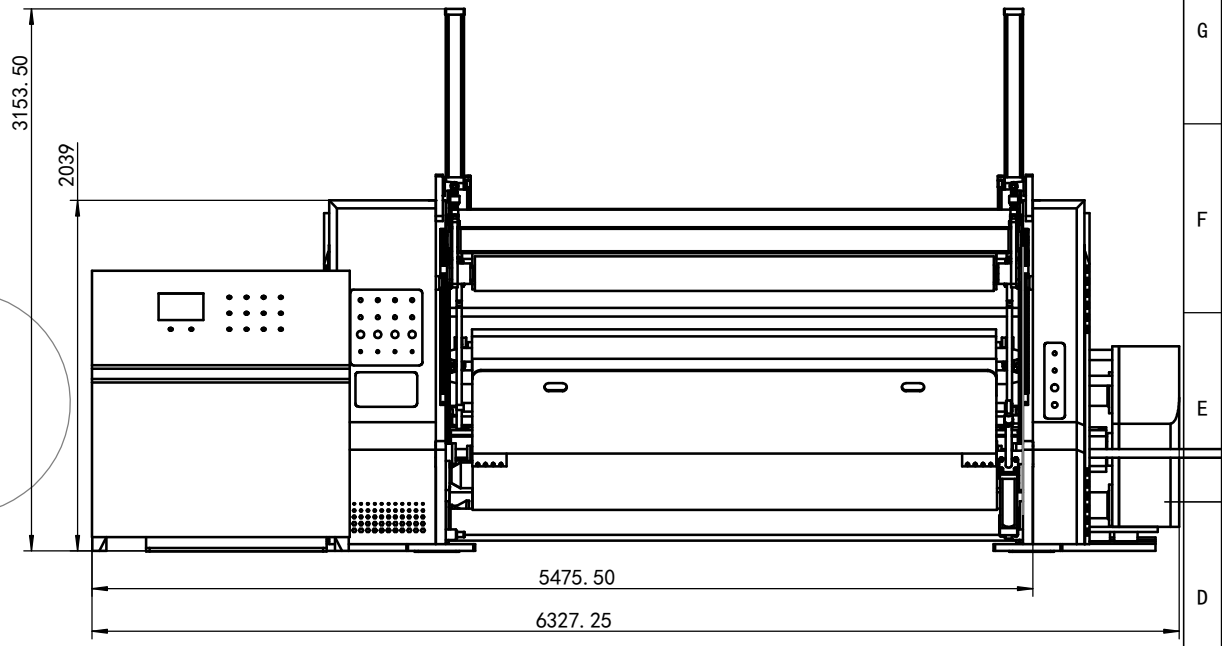

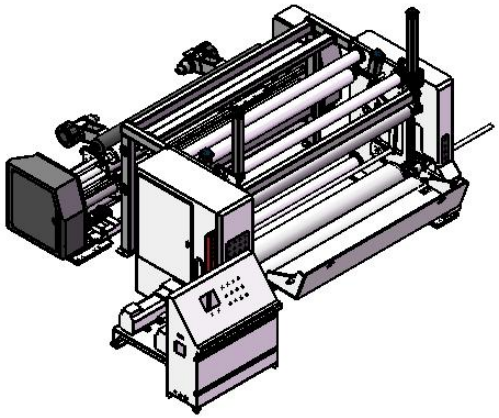

零 件 代 号	
借(通)用件登记	
描图	
描校	
旧底图总号	
底图总号	
签字	
日期	

标记	处数	分区	更改文件号	签名	年月日	阶段标记	重量	比例	
设计		标准化						1:22	
校核		数量							
主管设计		批准							
工艺		日期	2024/8/5	共 张	第 张				

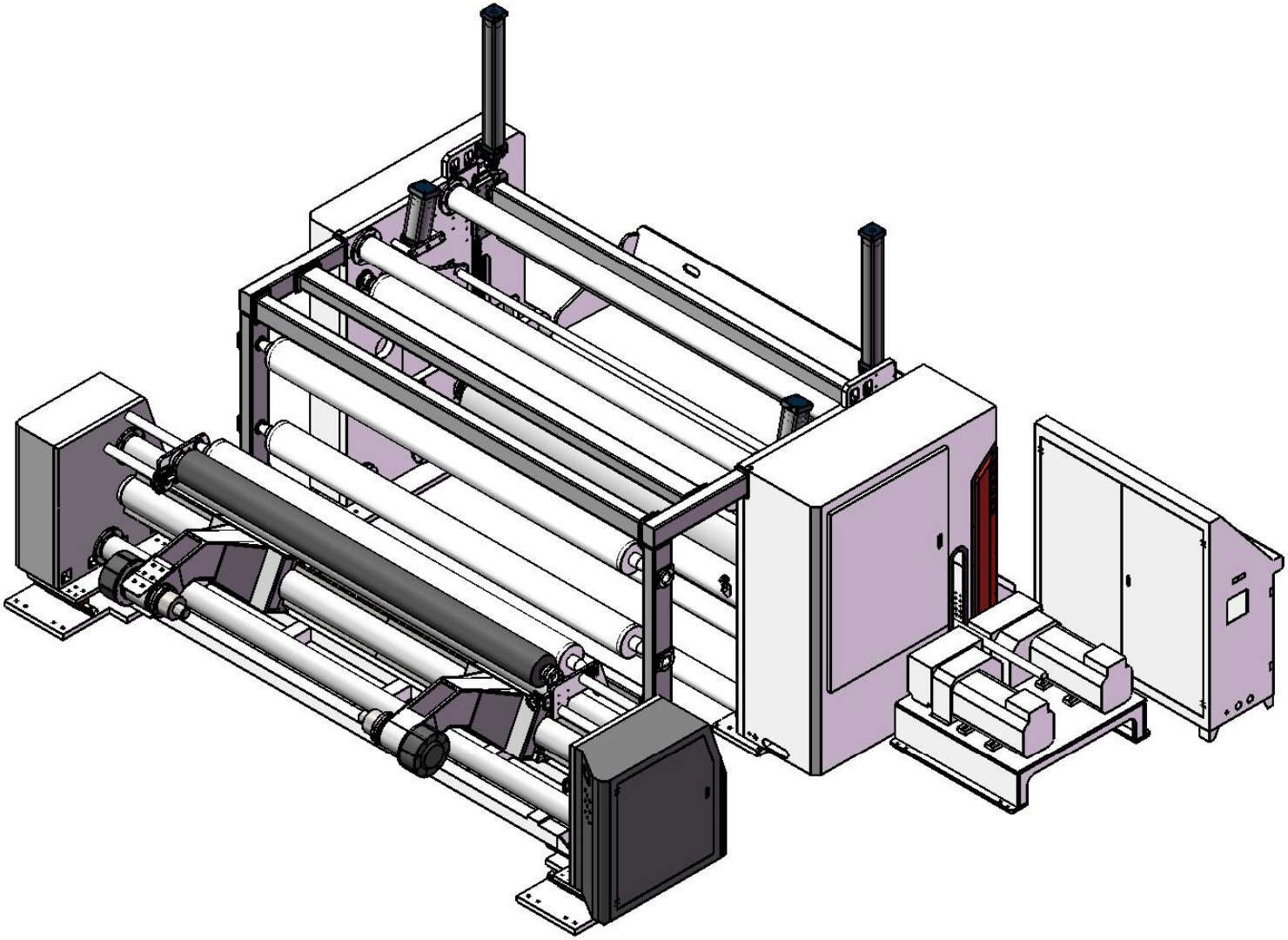

零 件 代 号	
借(通)用件登记	
描图	
描校	
旧底图总号	
底图总号	
签字	
日期	

标记	处数	分区	更改文件号	签名	年月日	阶段标记	重量	比例	
设计			标准化					1:20	
校核			数量						
主管设计			批准						
工艺			日期	2024/8/5		共 张	第 张		

“图样代号”

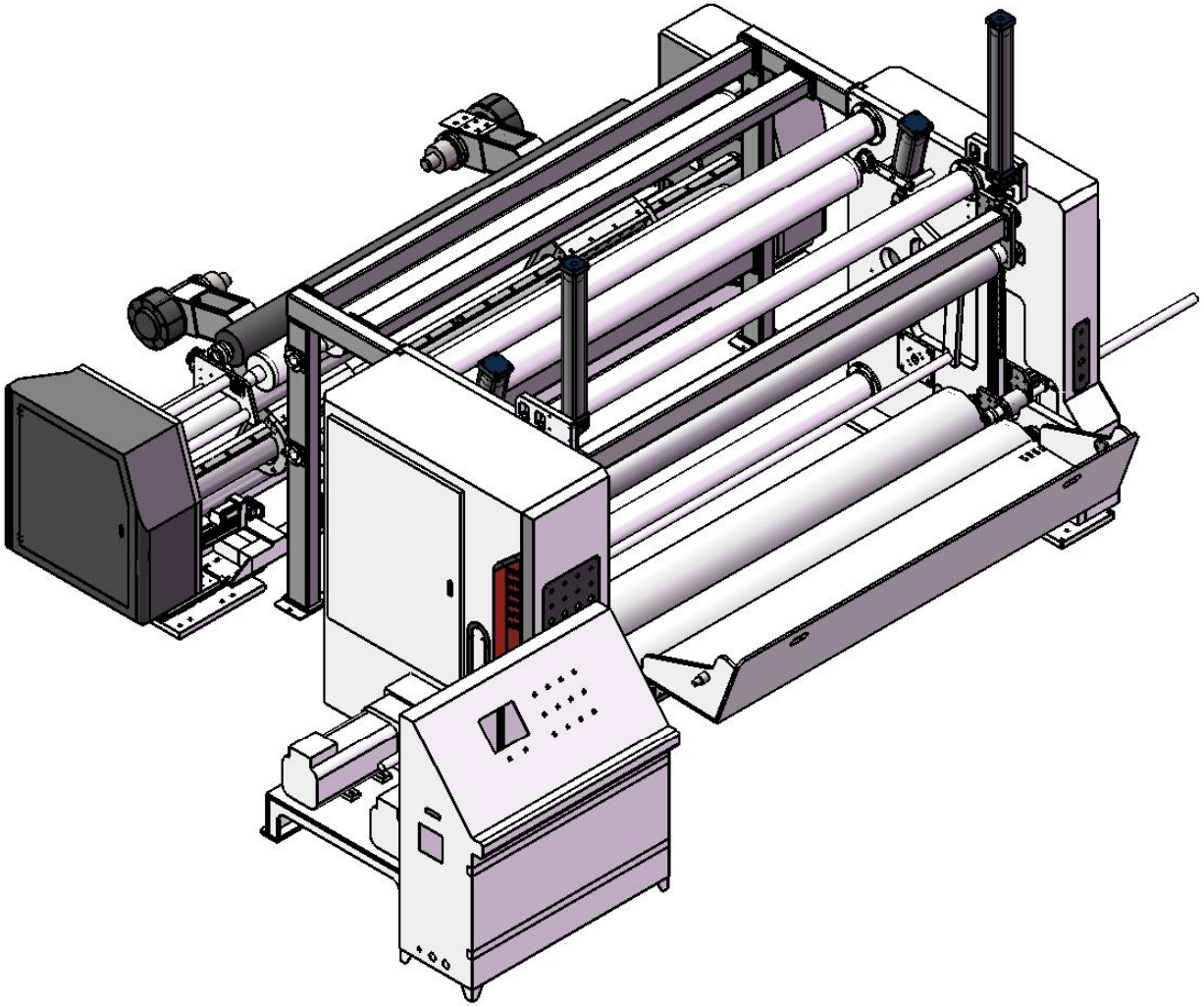

零 件 代 号	
借(通)用件登记	
描图	
描校	
旧底图总号	
底图总号	
签字	
日期	

标记	处数	分区	更改文件号	签名	年月日	阶段标记	重量	比例	
设计			标准化					1:20	
校核			数量						
主管设计			批准						
工艺			日期	2024/8/5		共 张	第 张		